PAX-332 FHD

[megAsept]

32" Full-HD Chirurgischer Monitor

- True Flat Design mit AR Filter
- Hohe Helligkeit und hohes Kontrastverhältnis
- Full HD-Auflösung (1920 x 1080)
- HDMI 2.0, DP 1.2, DVI, RGB-Unterstützung bis (1920 x 1080) bei 60 Hz
- SDI-Unterstützung bis zu 1920 x 1080 @ 60Hz
- Multi-Standard-Videosystem unterstützt: NTSC, PAL, SECAM
- Videoverbesserungsfunktionen, einschließlich:
  - 14-Bit-LUT-Verarbeitung
  - DICOM Part 14 GSDF-konform
  - Unterstützung der Modi DICOM, Clear und Blue
- Optionales Upgrade auf IP-basierten Monitor mit AVAS

Spezifikationen

LCD	Bildschirmgröße		31.55" (698.4 x 392.9 mm)
	Auflösung		1920 x 1080
	Seitenverhältnis		16:9
	Pixel Pitch (mm)		0.36375 x 0.36375 mm
	Blickwinkel		178°/ 178°
	Kontrastverhältnis (Typ.)		1300 : 1
	Native Luminance (Typ.)		400 cd/m2
	Farbtiefe		8-bit 16.7M Farben
	Display Modus		AH-IPS
	Reaktionszeit		25 Ms (G zu G)
Input	DP 1.2 Input	DP Jack x 1	DisplayPort 1.2, 1920 x 1080 @ 60Hz max.
	HDMI 2.0 Input	HDMI Jack x 1 (Typ A)	Digital RGB: TMDS, 1920 x 1080 @ 60Hz max.
	DVI Input	DVI Jack x 2 (Typ D)	Digital RGB: TMDS, 1920 x 1080 @ 60Hz max.
	SDI1 Input	BNC Jack x 1	Serieller Input Common Mode: 2.2 Vp-p (75 Ω); 1920 x 1080 @ 60 Hz max.
	S-Video Input	Mini DIN Jack x 1 (4-pin)	Y: 1 Vp-p (75 Ω), C: 0.286 Vp-p (75 Ω) [NTSC] Y: 1 Vp-p (75 Ω), C: 0.300 Vp-p (75 Ω) [PAL / SECAM]
	Video Input	BNC Jack x 1	1 Vp-p (75 Ω) [NTSC / PAL / SECAM]
	USB Up	USB-B Jack x 1	Für einen optionalen Touchscreen
	RS-232C	D-Sub Jack x 1	Service Port
Optionaler Input	RGB Input Audio Input	D-sub x 1 Audio Jack x 1	PAX-332-C2B-NAS
	AVAS NDcoder	SPF+ Modul x 1 LAN RJ-45 Jack x 1	PAX-332-C2F-NAS
	SDI2 Input	BNC Jack x 1	Nur auf Anfrage
Output	DVI Output	DVI Jack x 2 (Typ D)	Digital RGB: TMDS, 1920 x 1080 @ 60Hz max.
	SDI1 Output	BNC Jack x 1	Serieller Input Common Mode: 2.2 Vp-p (75 Ω); 1920 x 1080 @ 60 Hz max.
	S-Video Output	Mini DIN Jack x 1 (4-pin)	Y: 1 Vp-p (75 Ω), C: 0.286 Vp-p (75 Ω) [NTSC] Y: 1 Vp-p (75 Ω), C: 0.300 Vp-p (75 Ω) [PAL / SECAM]
	Video Output	BNC Jack x 1	1 Vp-p (75 Ω) [NTSC / PAL / SECAM]
	DC Power Output	DC Jack x 1	DC 5 V or DC 12 V
Optionaler Output	Audio Output	Audio Jack x 1	PAX-332-C2B-NAS
	SDI2 Output	BNC Jack x 1	Nur auf Anfrage
Stromversorgung	Einstufung		DC 24V 10.41A Max.
	Stromverbrauch (Typ.)		80W max.

PAX-332 FHD

Umgebung	Temperatur	Im Betrieb	0 ~ 40 °C
		Lagernd	-20 ~ 60 °C
	Feuchtigkeit	Im Betrieb	Ta = 40 °C, 90% RH nicht-kondensierend
		Lagernd	5 ~ 90%
	Druck	Im Betrieb	500 hPa bis 1013 hPa
		Lagernd	500 hPa bis 1013 hPa
Physikalische Eigenschaften	IP Einstufung		Front IP65 / Top IPX1
	VESA Befestigung		100 x 100; 75 x 75 mm
	Abmessungen (LxTxH)		768.99 x 79.55 x 484.03 mm
	Gewicht		12.5Kg max.
Zertifizierung			CE-EMC, FCC, VCCI, CE MDD
Garantie			3 Jahre

Abmessungen

Einheit: mm

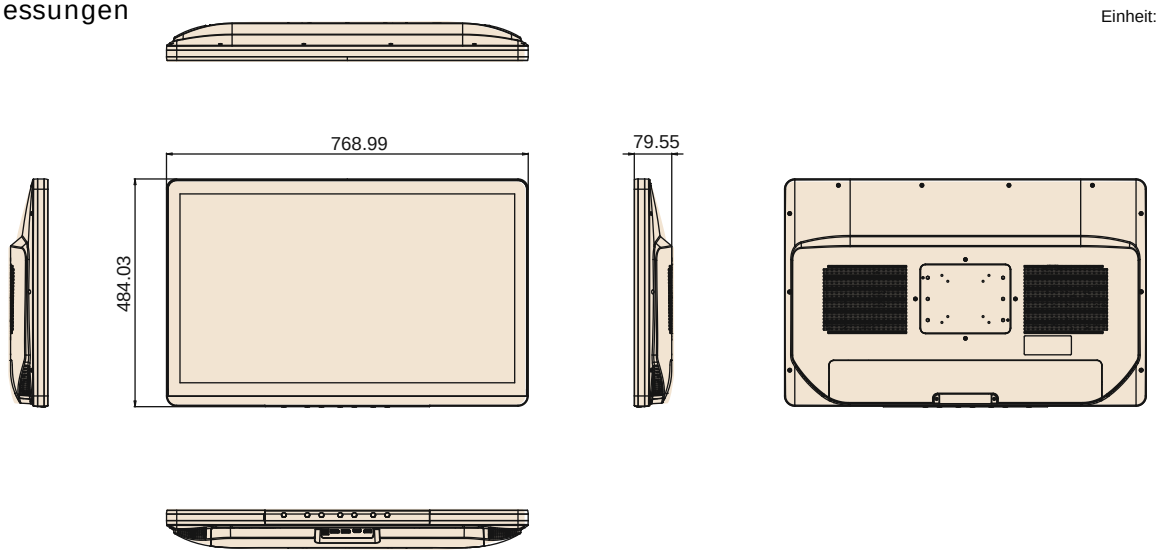

Vordere Funktionstasten

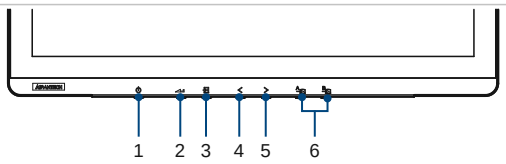

1. POWER Button/Indikator
2. ENTER/MENÜ Button
3. EXIT/INPUT Button
4. LINKS Button
5. RECHTS Button
6. PiP INPUT Auswahl Buttons
   A. Main input
   B. Sub input

Bestellinformationen

Teilenummer	Helligkeit	Optional	Touchscreen	Gewicht	Stromverbrauch (Typ.)
PAX-332-C2B-NAS	400 cd/m2	RGB/Audio	-	12,04 kg	54,3 W
PAX-332-C2F-NAS	400 cd/m2	AVAS	-	12,5 kg	78,3 W

Optionale Module

Teilenummer	Beschreibung
1702002605	Stromkabel (Europa) 1,8m
1702002600	Stromkabel (USA) 1,8m
1700018704	Stromkabel (UK)1,8m

Stand: November 2019. Änderungen vorbehalten. Für Fehler wird keine Haftung übernommen.

[megabyte]
Walter-Freitag-Str. 36
D-42899 Remscheid
Tel: +49 2191 / 98 30 30
Fax: +49 2191 / 98 30 333
info@megabyte-rs.de
www.megabyte-rs.de
www.megasept.de